E-station

ИНСТРУКЦИЯ ПО СБОРКЕ КИБЕРСТАНЦИИ E-STATION (столик с фиксацией)

https://e-station.tech

КОМПЛЕКТАЦИЯ И СБОРОЧНЫЕ ПОЗИЦИИ КИБЕРСТАНЦИЯ E-STATION (столик с фиксацией)

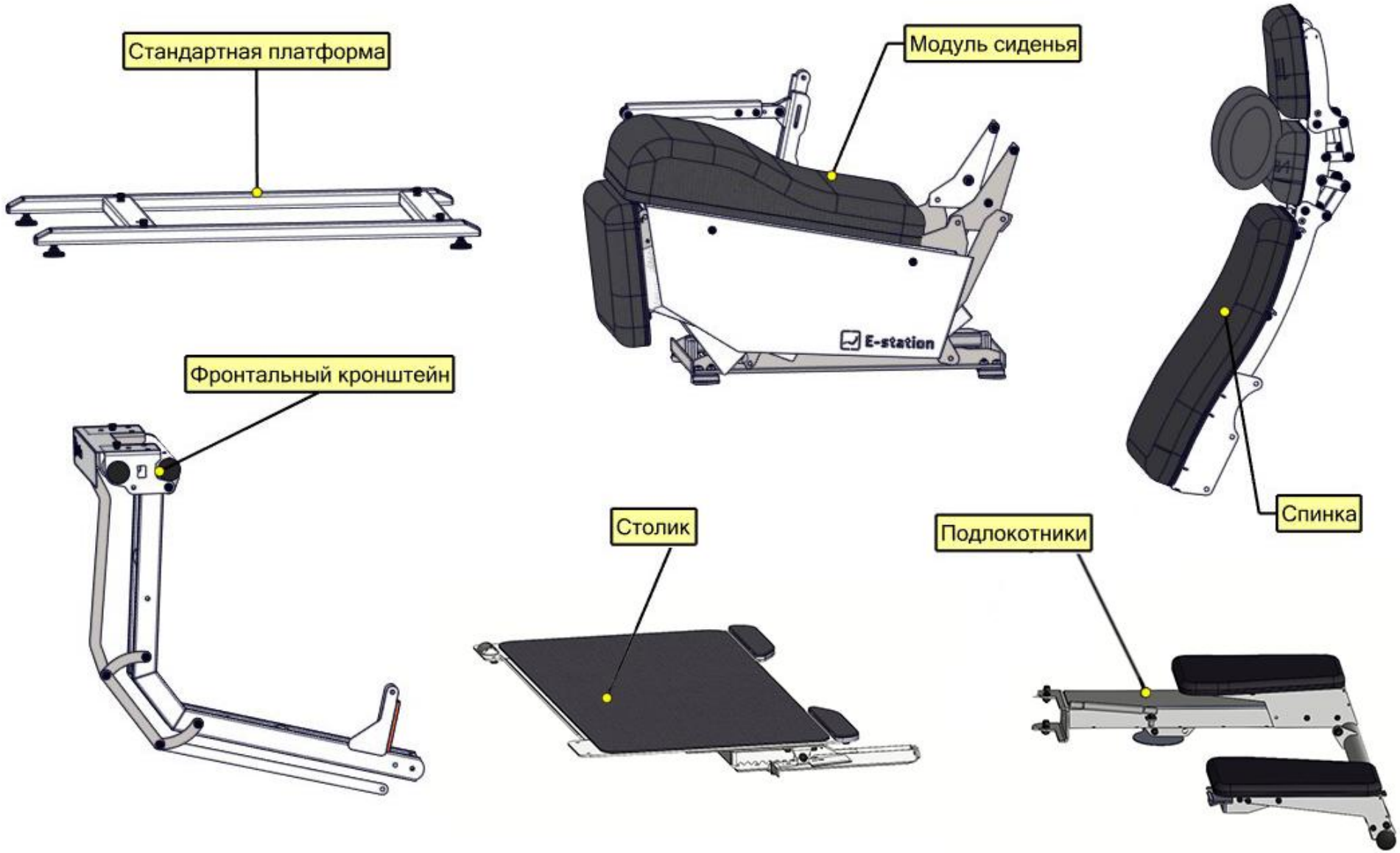

СБОРКА КИБЕРСТАНЦИЯ E-STATION (столик без фиксации)

1. Подготовьте платформу к установке. Для этого установить 4 опорные ножки в соответствующие отверстия на платформе как показано на рисунке. При необходимости наклейте противозадирные войлочные накладки.

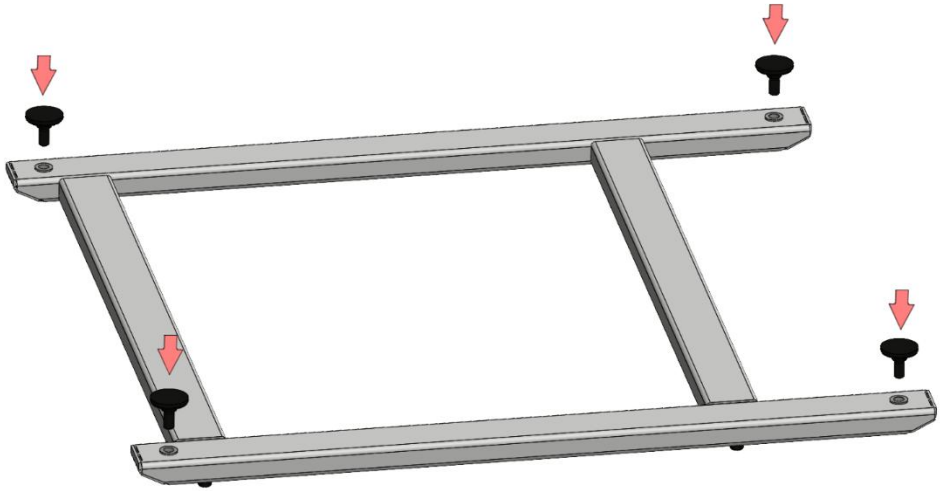

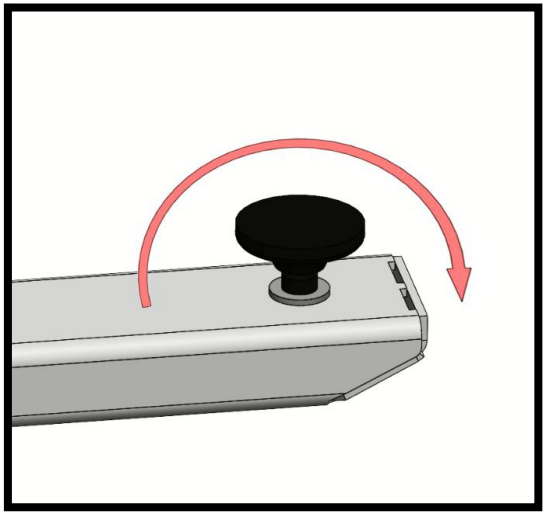

2. Установите стандартную платформу на ровной поверхности. При необходимости произведите выравнивание платформы с помощью выкручивающихся опор.

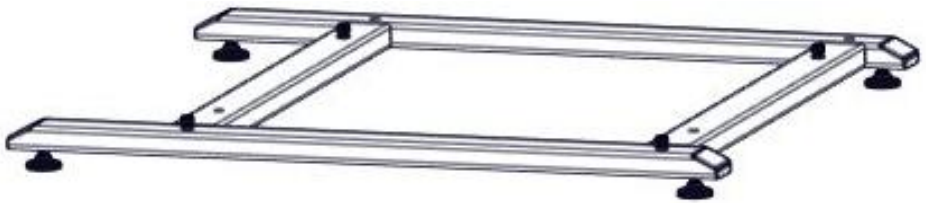

3. Установите модуль сиденья на стандартную платформу как на рисунке ниже.

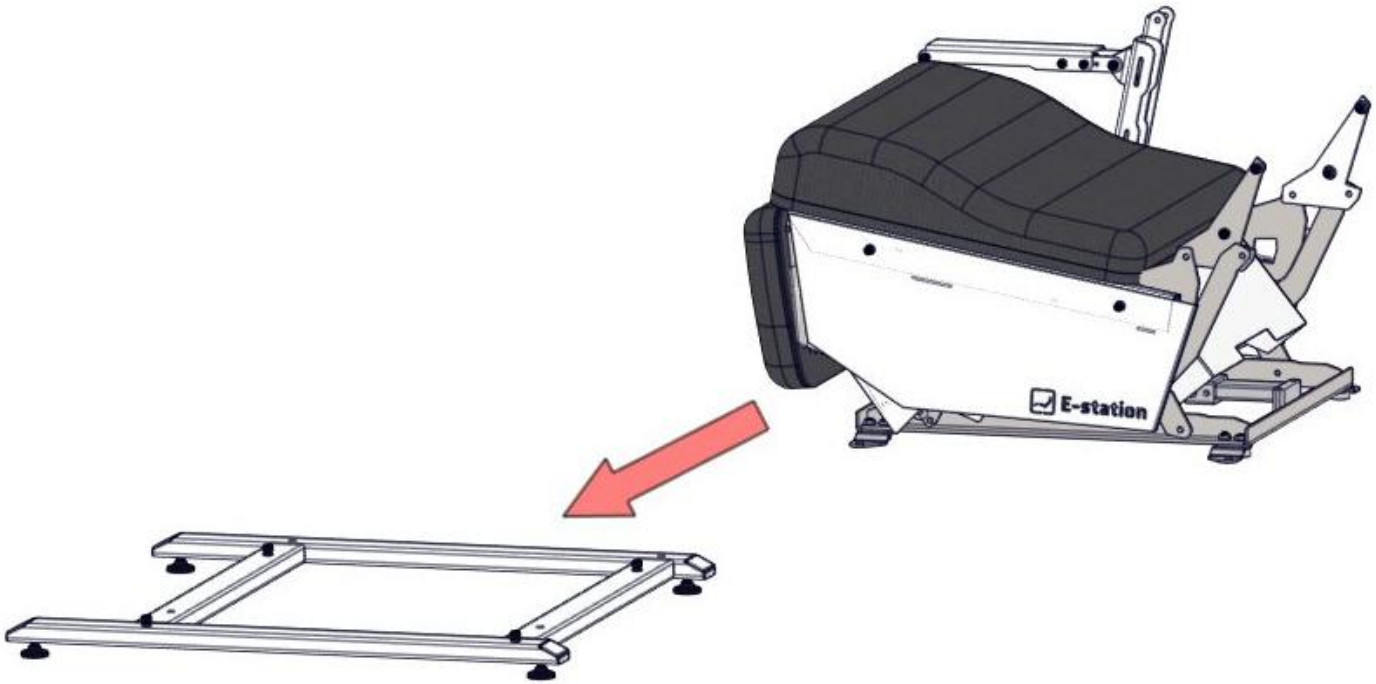

3.1 Модуль сиденья необходимо сместить влево относительно стандартной платформы

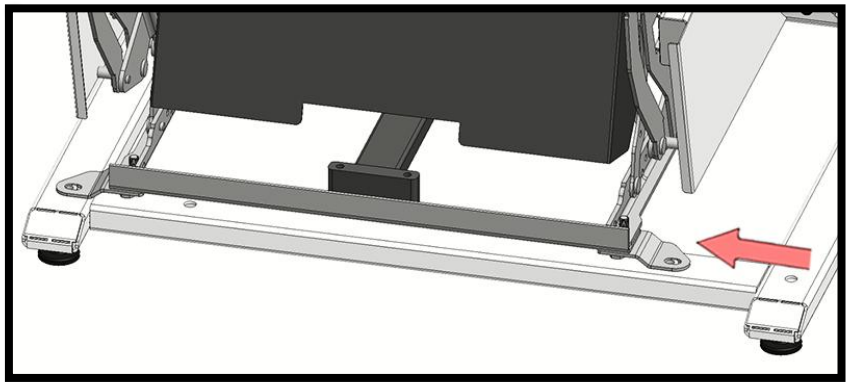

3.2 Сопоставьте монтажные петли модуля сиденья с отверстиями на платформе. Закрутите 4 винта M8x20 для фиксации модуля сиденья на платформе.

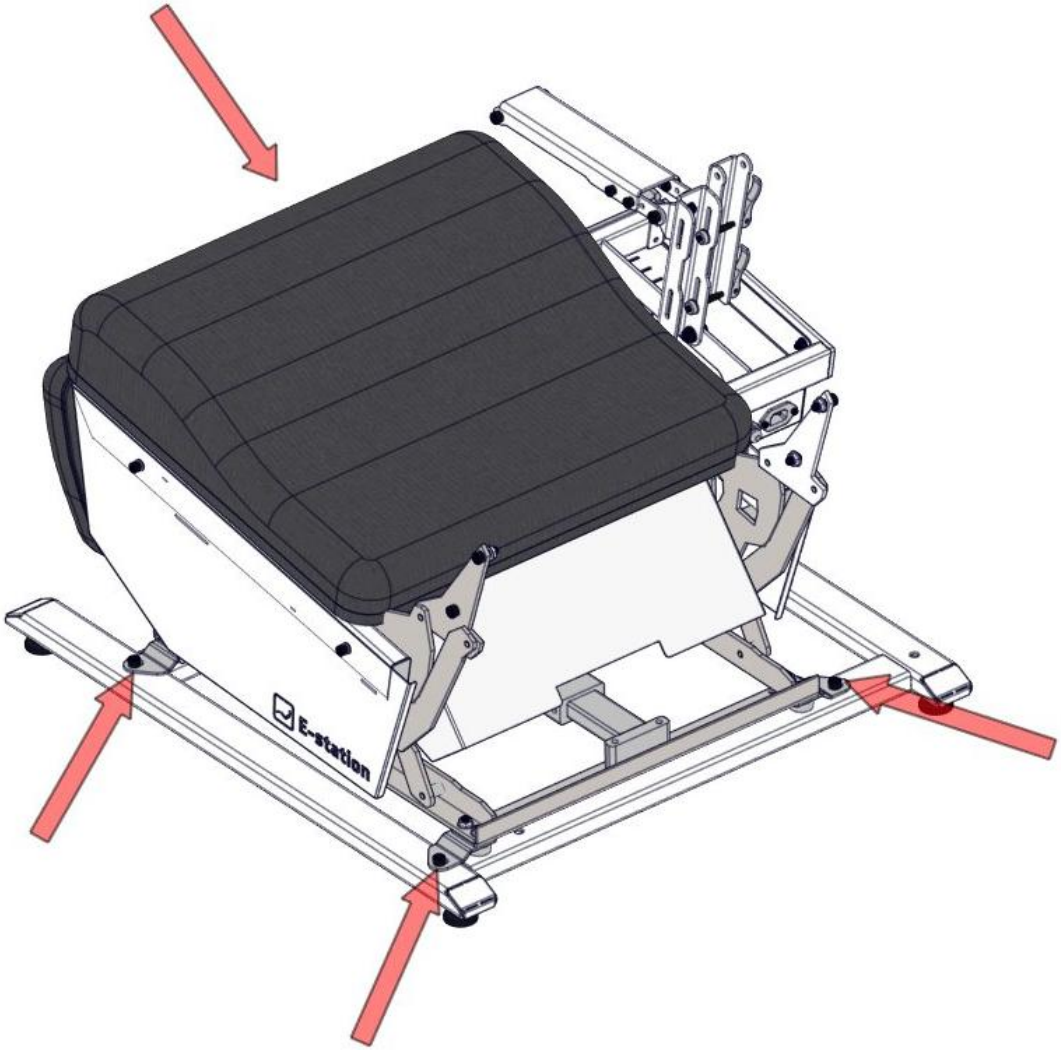

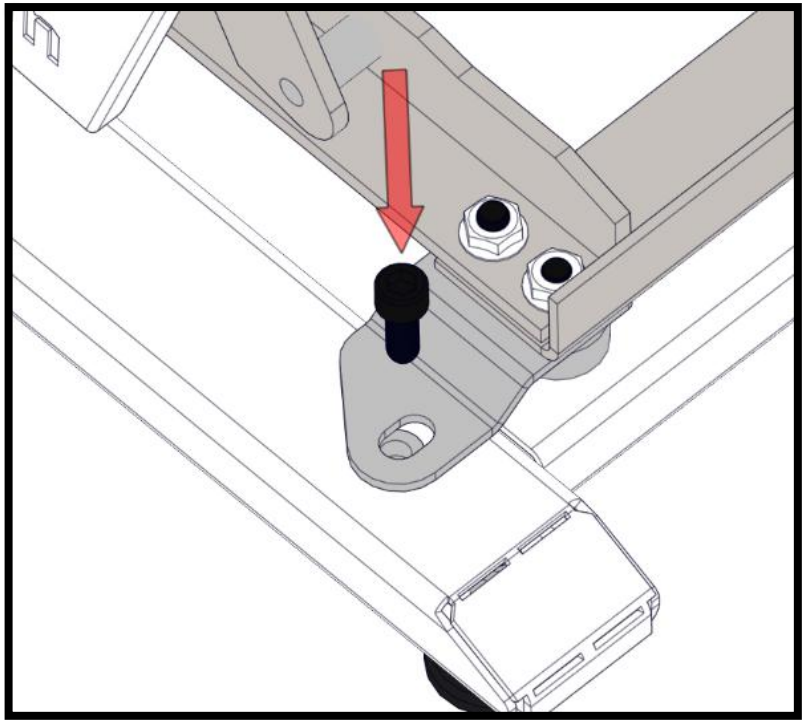

4. Установите спинку на установочные пластины модуля сиденья как показано на рисунке. Закрепите винтами M8x20. затяните гайки, подложив шайбы.

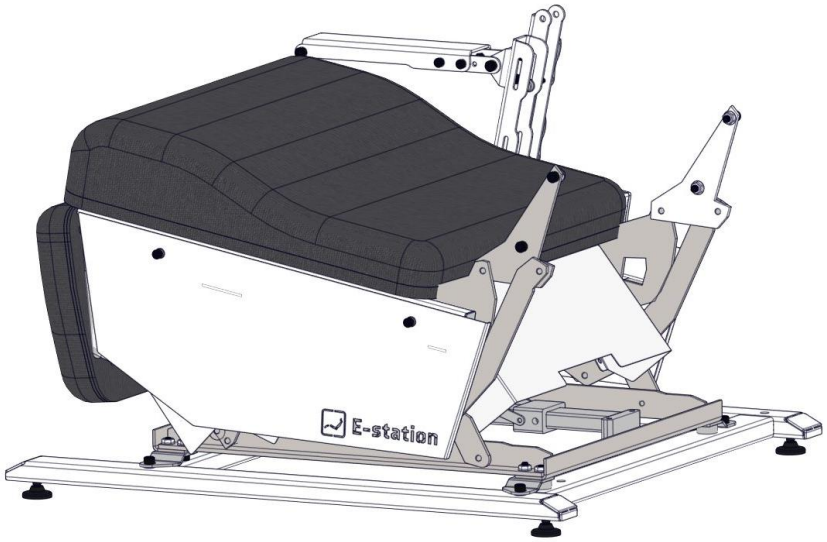

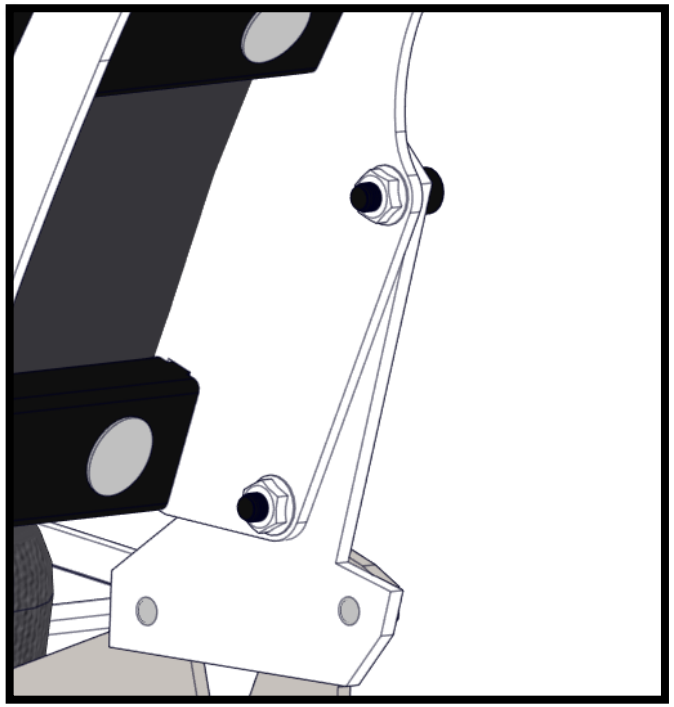

5. Установите подлокотники на монтажные петли спинки как показано на рисунке. Для этого произведите сопоставление петель подлокотников и петель спинки занося, подлокотники на спинку сверху как на рисунке.

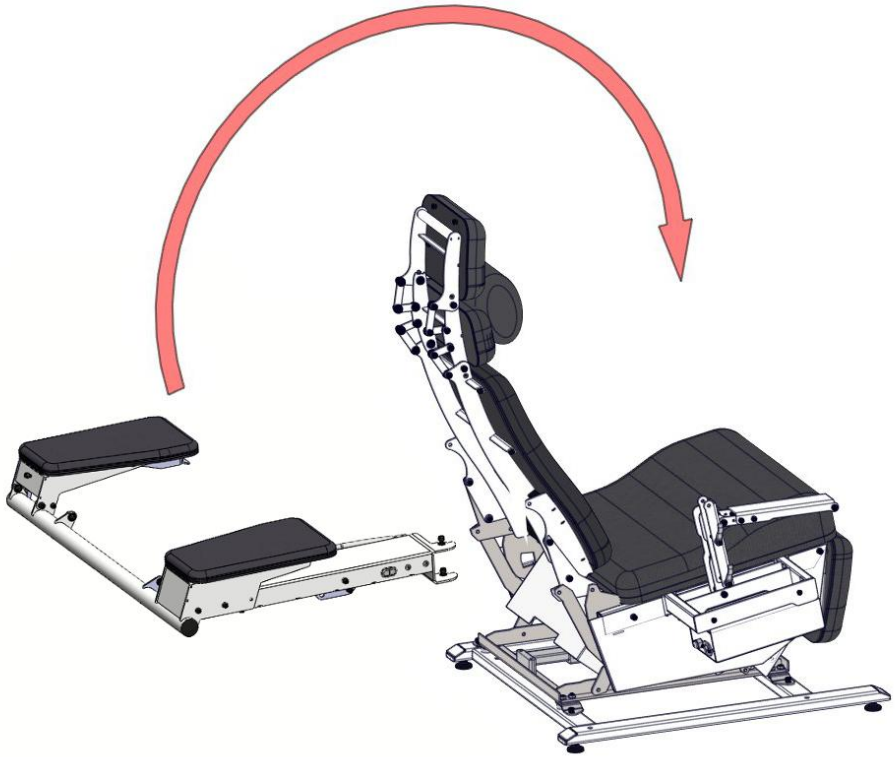

5.1 Вставьте винт M8x25 в левую петлю подлокотника как на рисунке ниже и далее, придерживая винт вставьте его в левую петлю подлокотника.

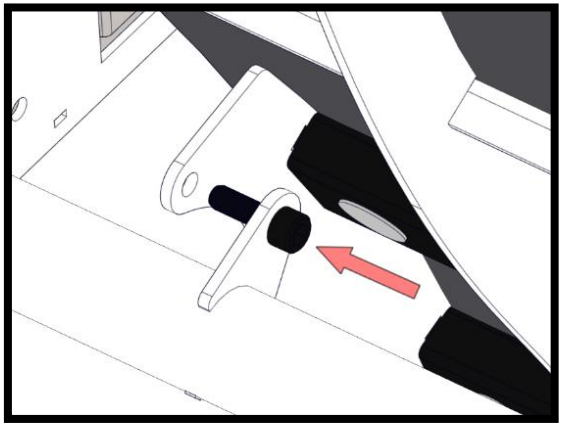

5.2 Сопоставьте правую петлю подлокотника с провой петлей спинки и вставьте в шарнир винт M8x25.

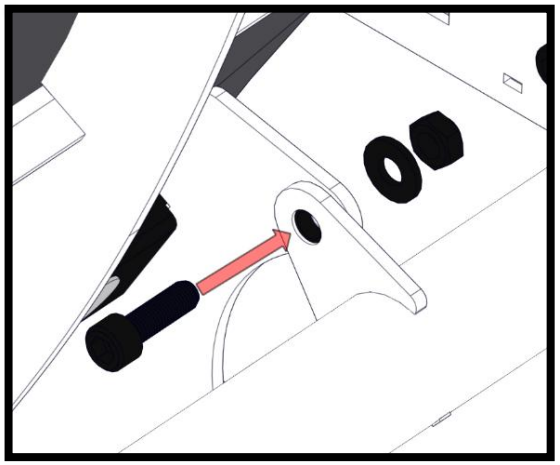

5.3 Затяните оба винта гайками, подложив шайбы.

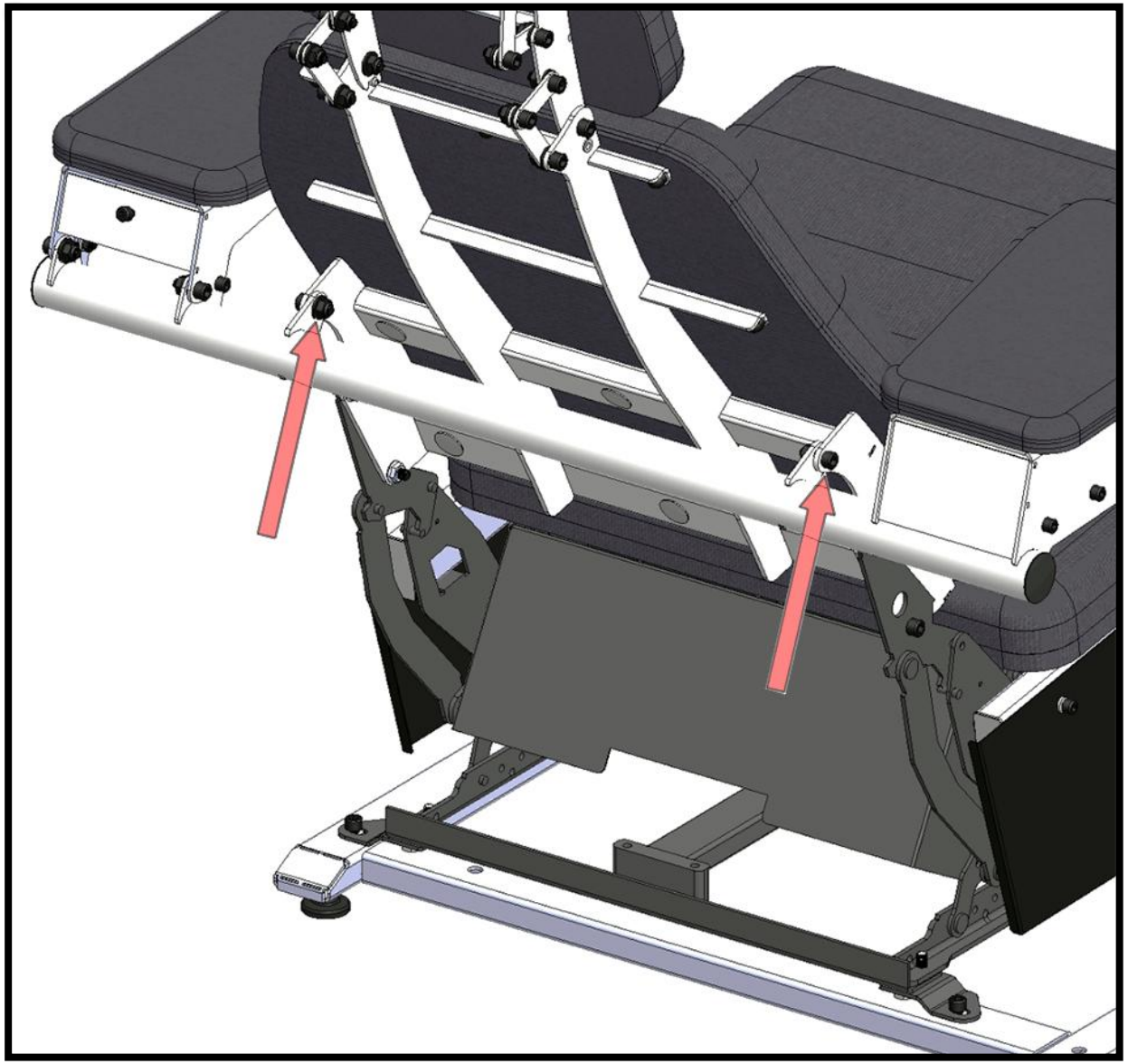

6. Перед тем, как закрепить правый подлокотник, расправьте систему тяг, закрепленную на модуле сиденья (система тяг состоит из двухсоставной стойки, закрепленной между собой зажимными винтами и горизонтальной тяги). Приподнимите правый подлокотник. Закрепите верхнюю часть стойки в нижней части правого подлокотника как показано на рисунке винтами М8х20, затяните гайки, подложив шайбы.

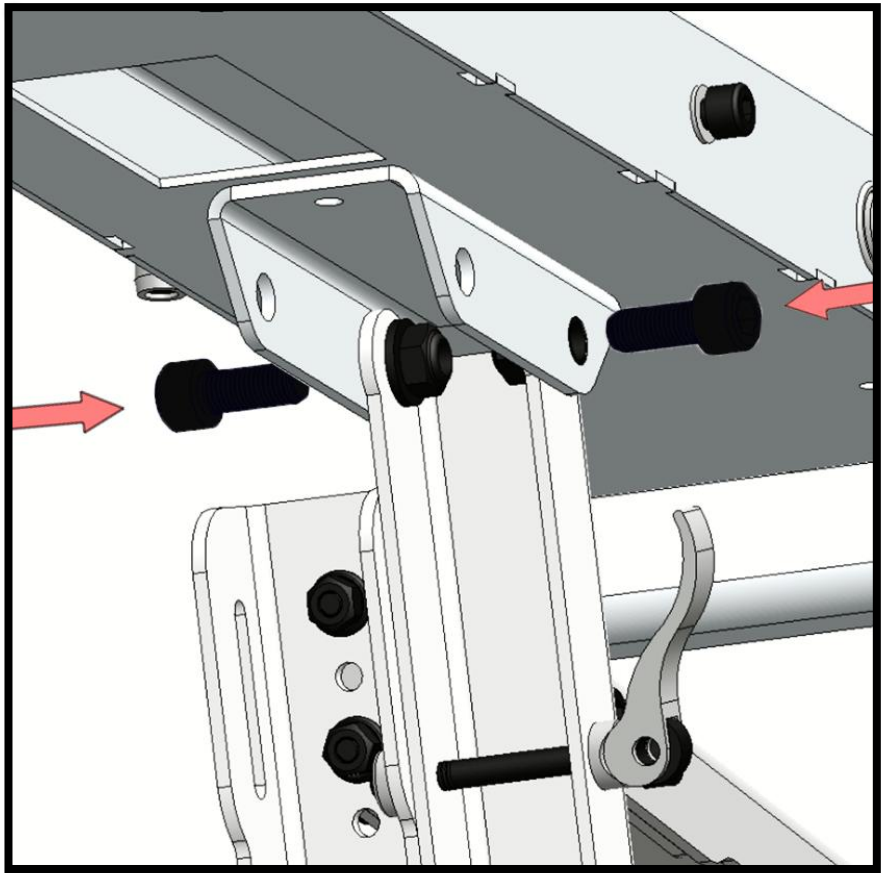

7. Установите фронтальный кронштейн на опорной раме модуля сиденья как показано на рисунке ниже. Для этого зафиксируйте основание фронтального кронштейна на опорной раме модуля сиденья используя 4 винта м6х35. Затяните гайки, подложив шайбы.

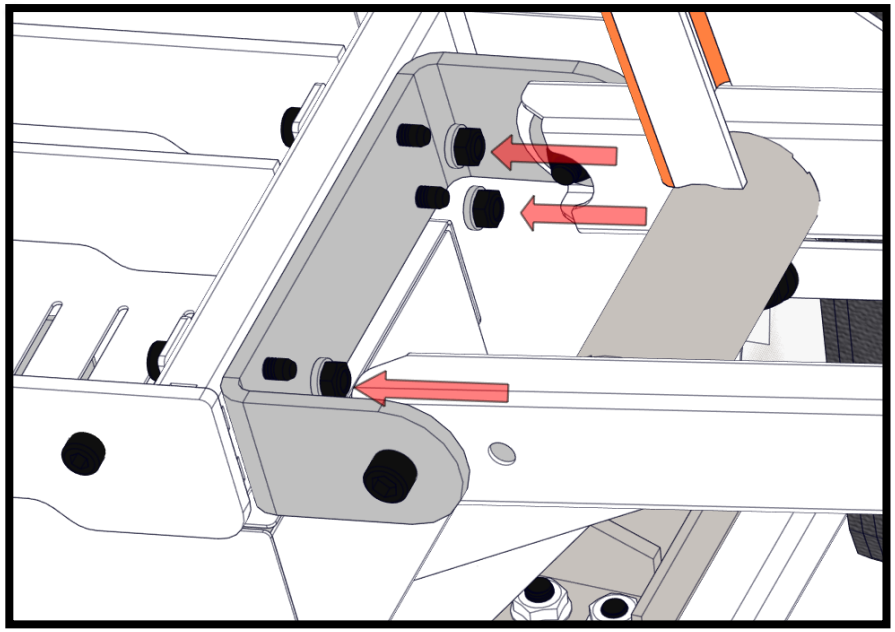

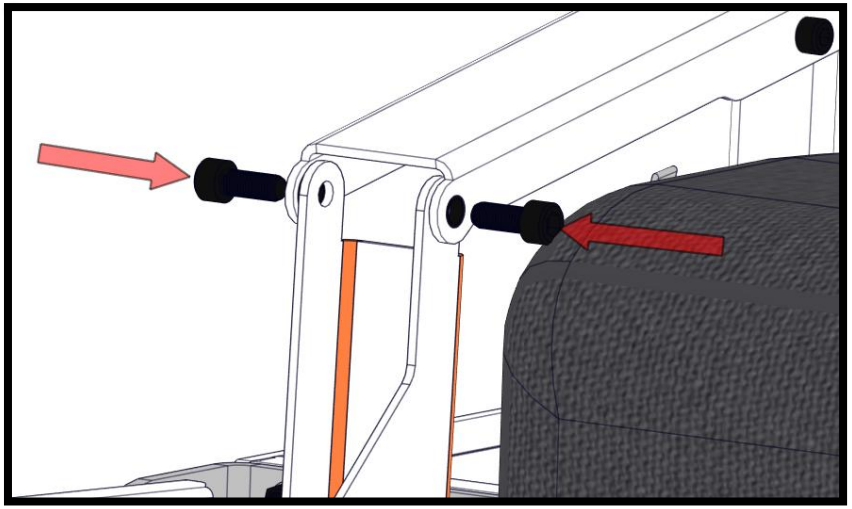

7.1 Совместите тягу опорной рамы с рычагом фронтального кронштейна как показано на рисунке. Закрепите винтами М8х20, затяните гайки, подложив шайбы.

8. Установите столик в вертикальном положении. Раскройте поворотный шарнир как показано на рисунке ниже. Сопоставьте петли шарнира столика с петлями подлокотника. Закрепите столик с помощью 2х винтов М8х25. Затяните гайки, подложив шайбы.

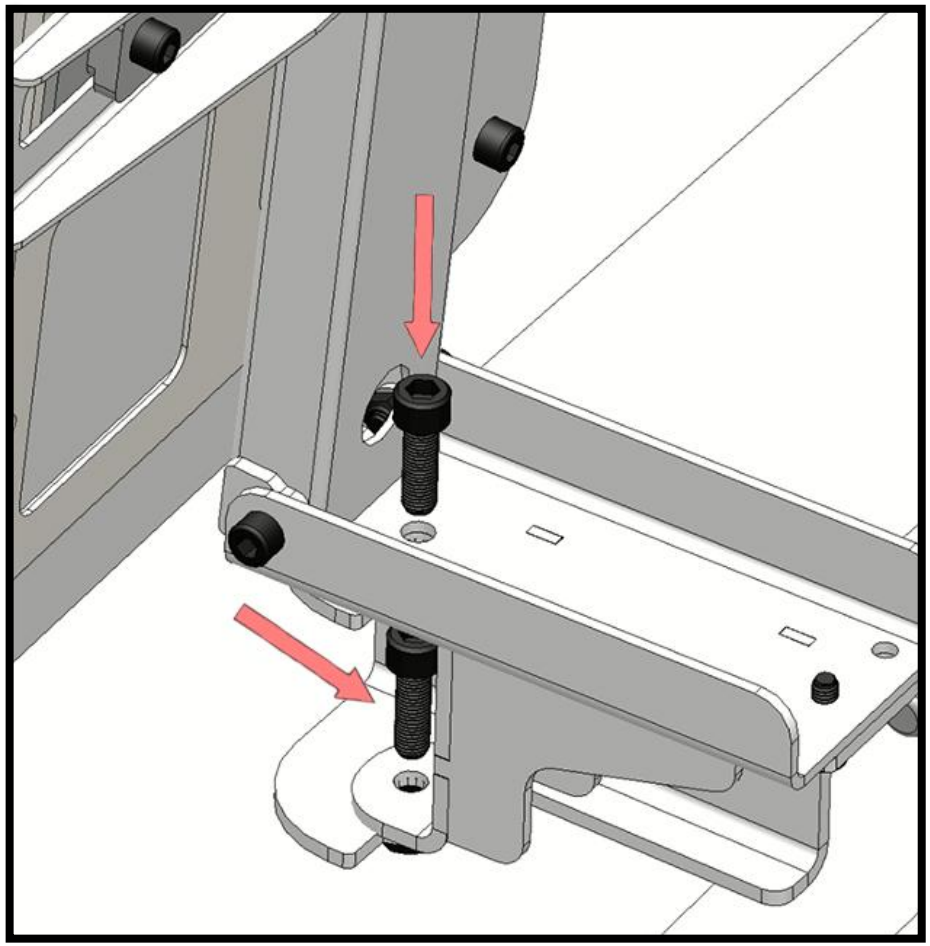

9. Произведите выравнивание столика для комфортного защёлкивания столика в левом подлокотнике. Данную регулировку можно выполнить с помощью винта под столиком.

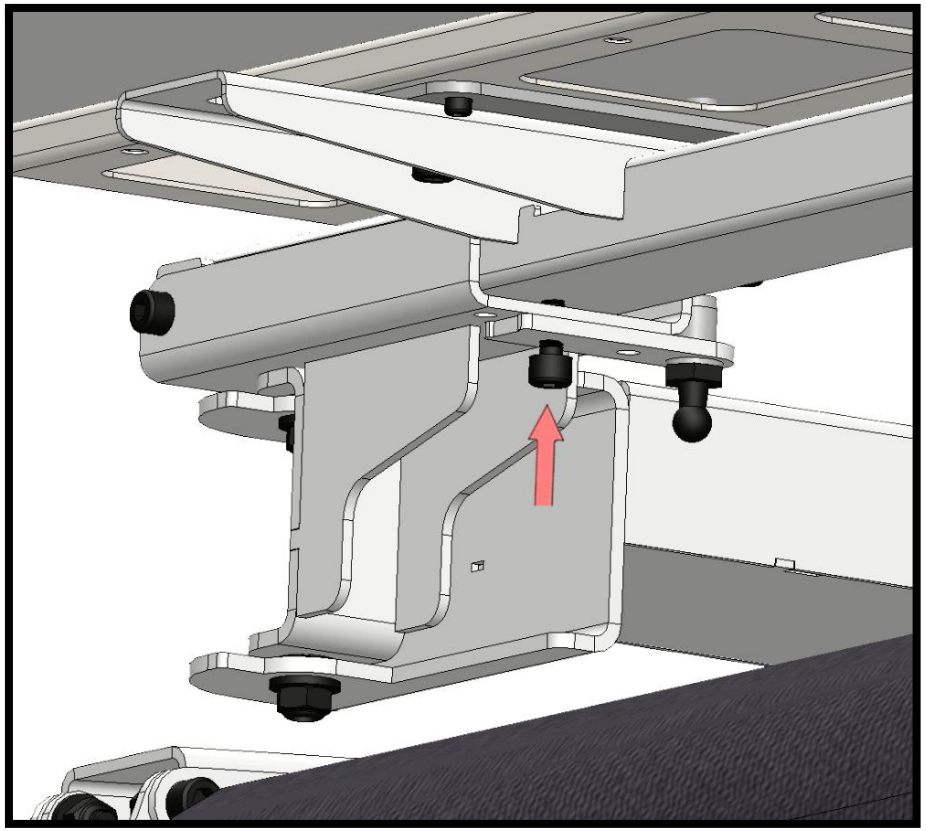

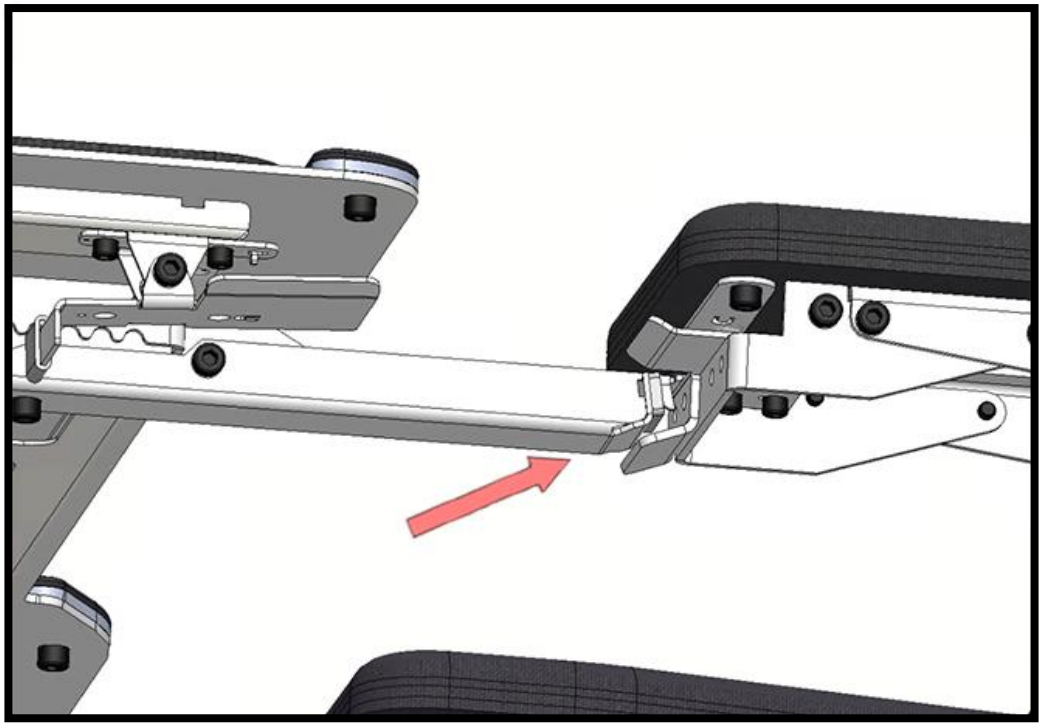

10. Установите газлифт как показано на рисунке.

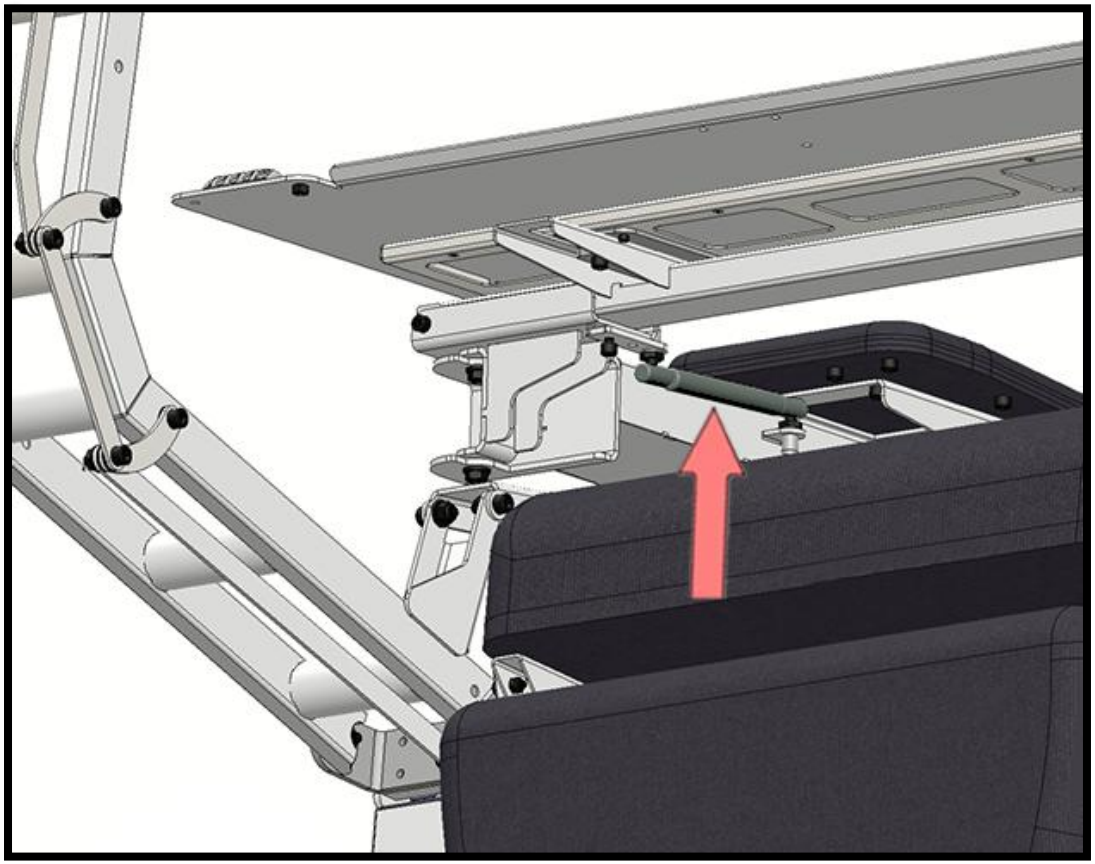

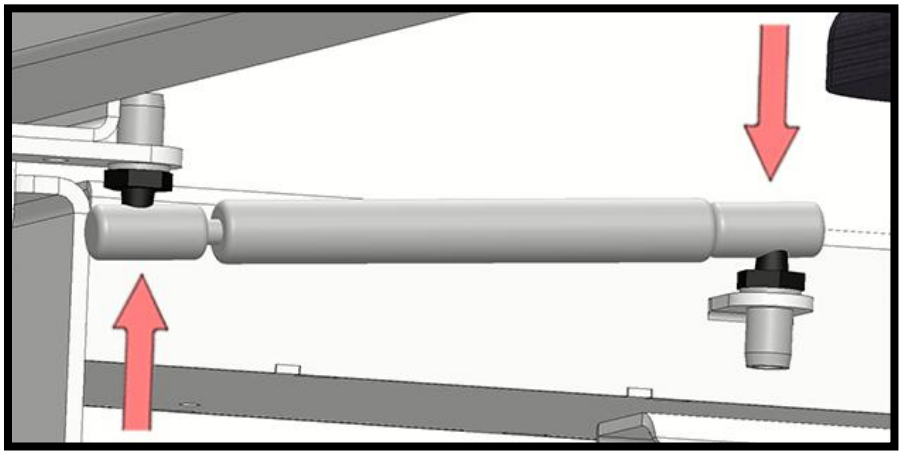

11. Установите аксессуары как показано на рисунках

11.1. Установите (при необходимости) магнитный держатель для телефона на столик.

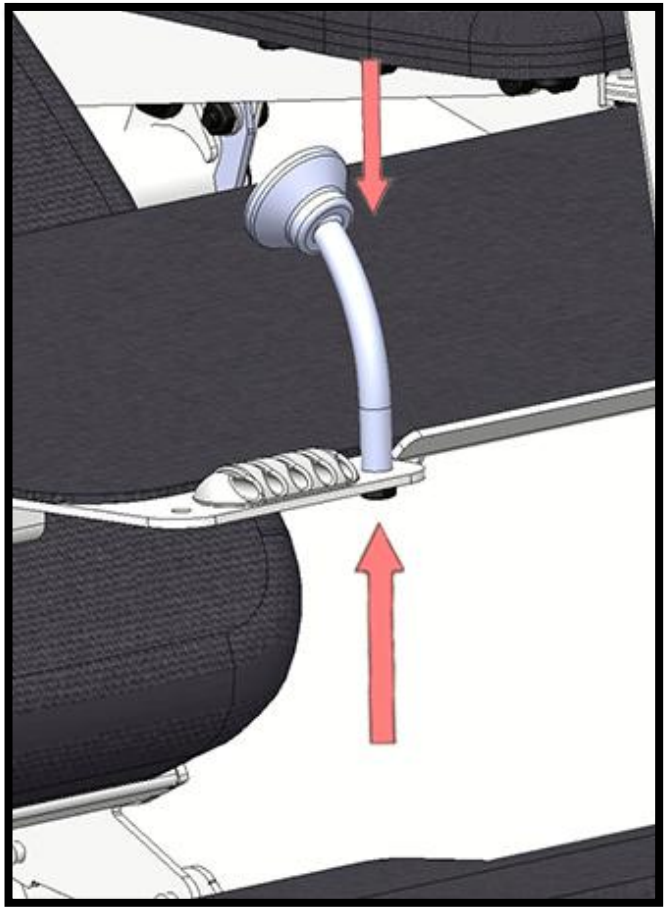

11.2. Установите держатель для наушников.

11.3. Установите держатель термостакана.

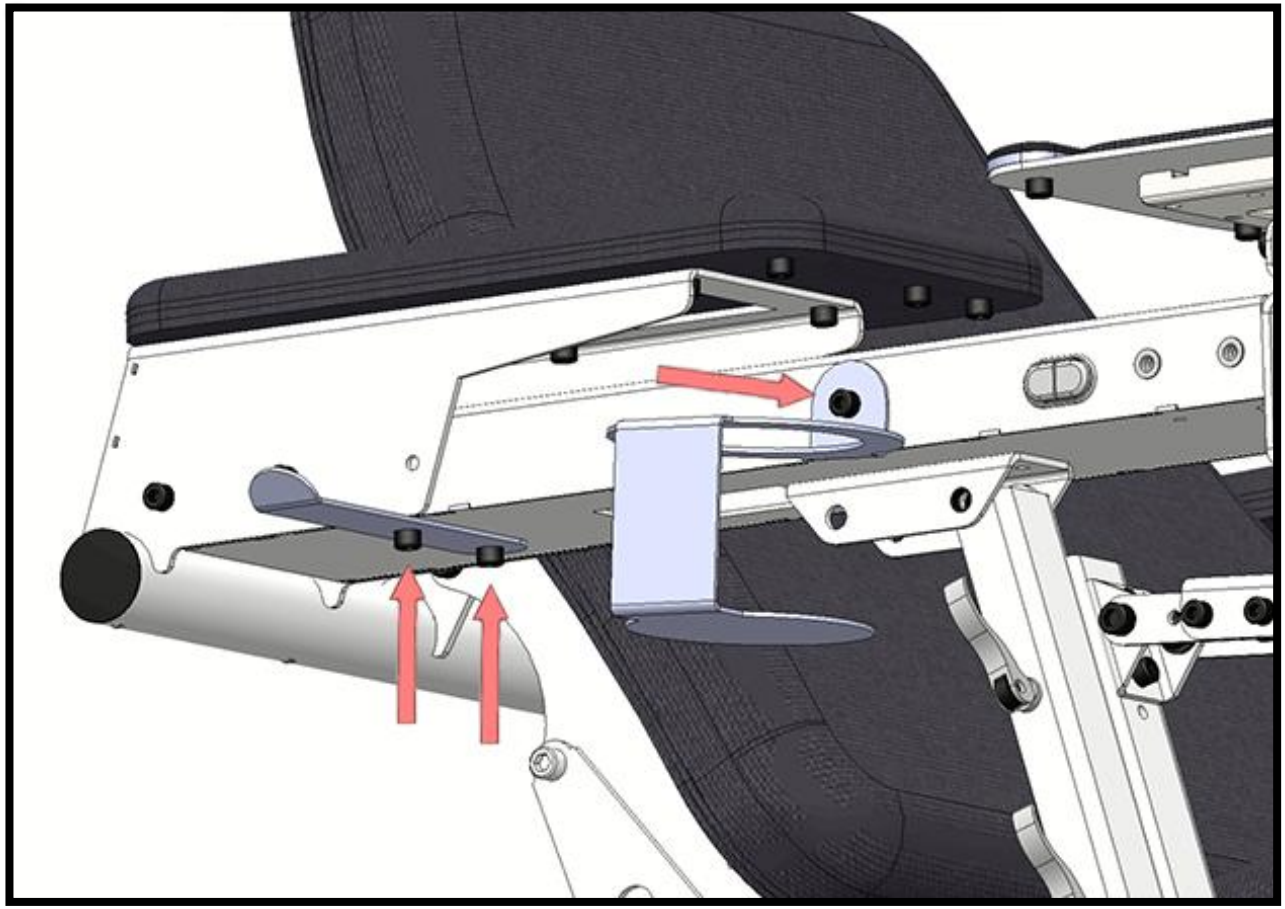

12. Установите кронштейн EWS-25 для монитора на фронтальном кронштейне с помощью 3-х винтов.

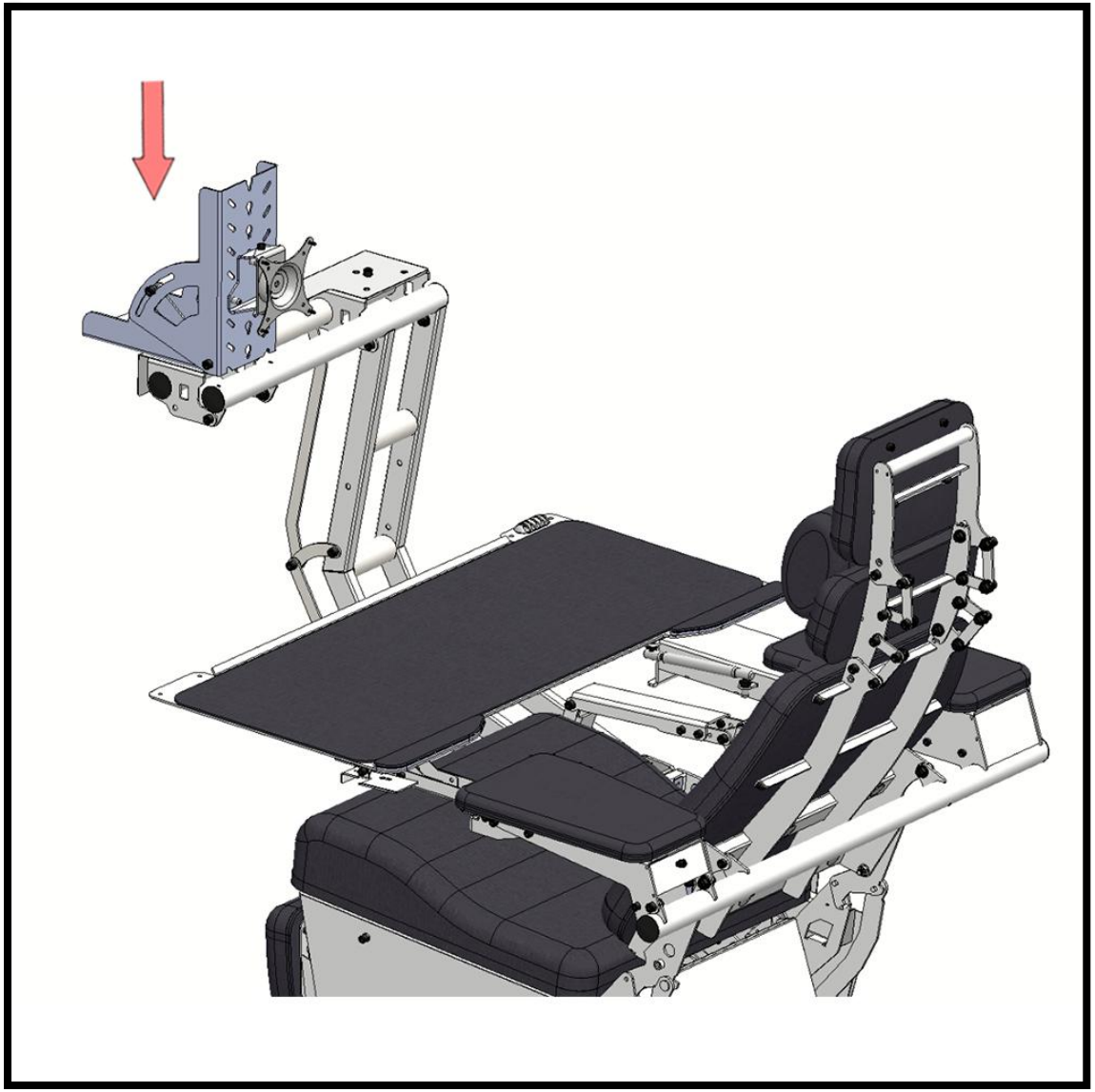

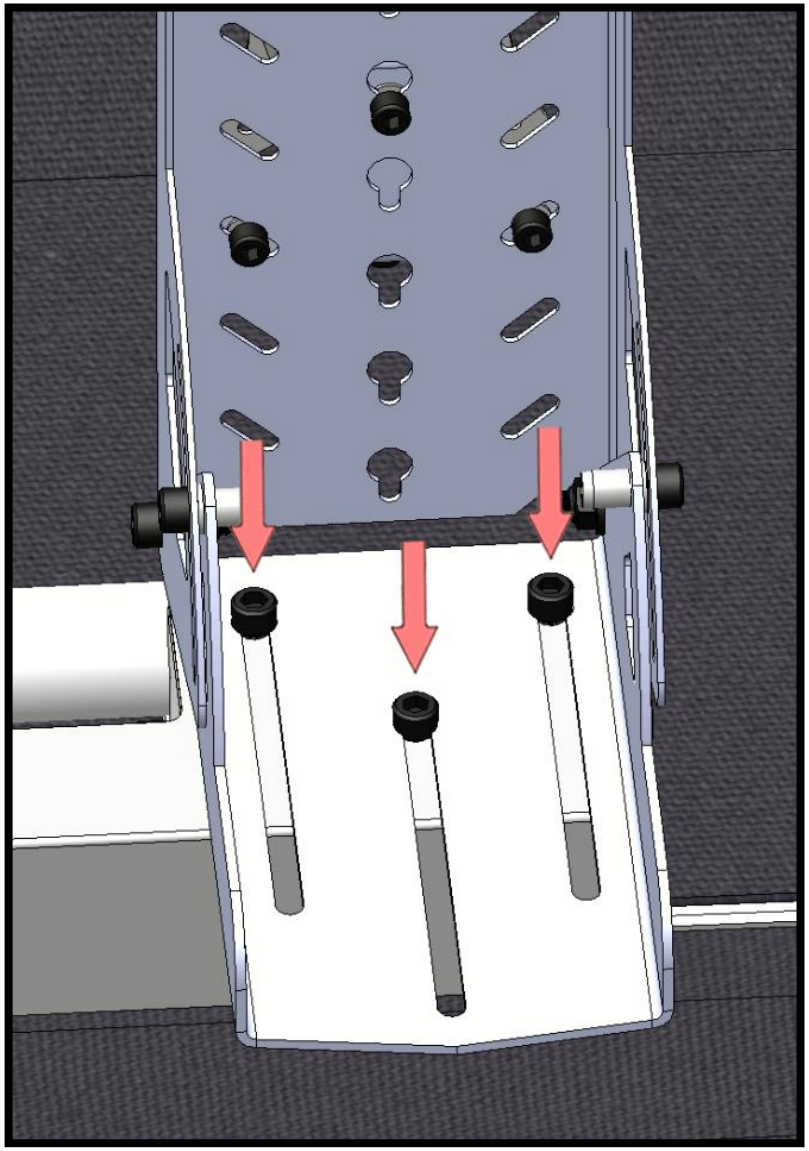

13. Снимите с кронштейна EWS-25 адаптер для крепления монитора. Для этого открутите 2 нижних винта. Ослабьте верхний винт (не выкручивайте его до конца).

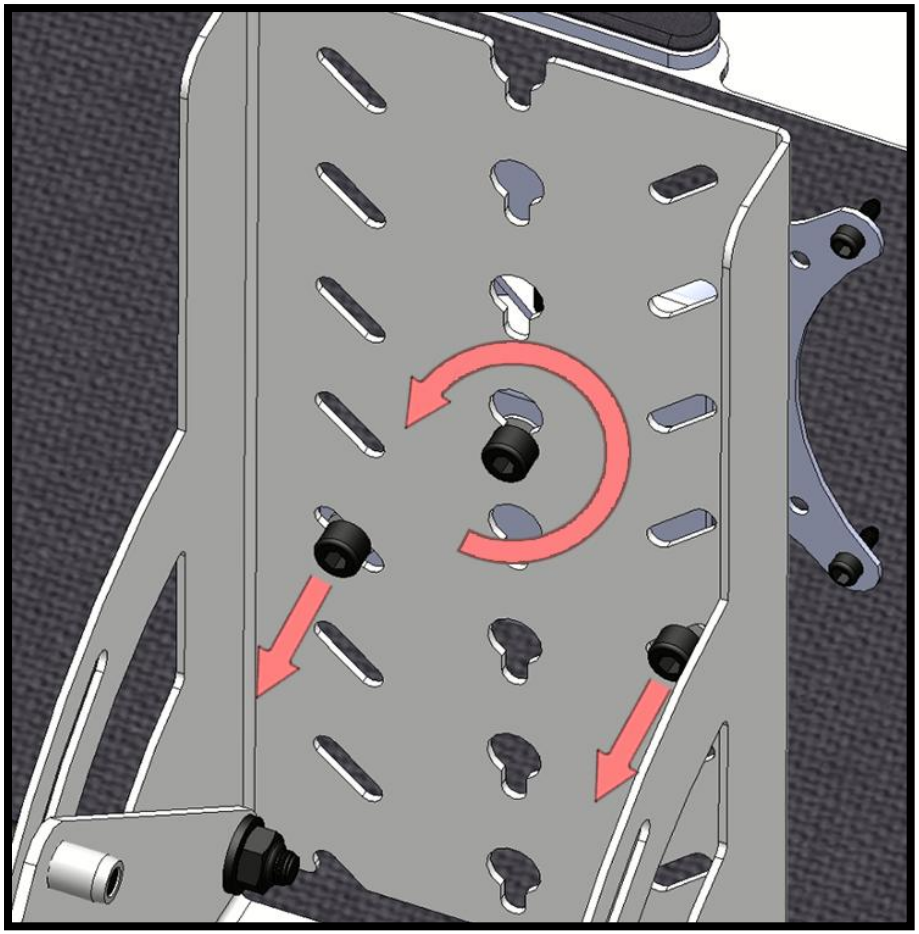

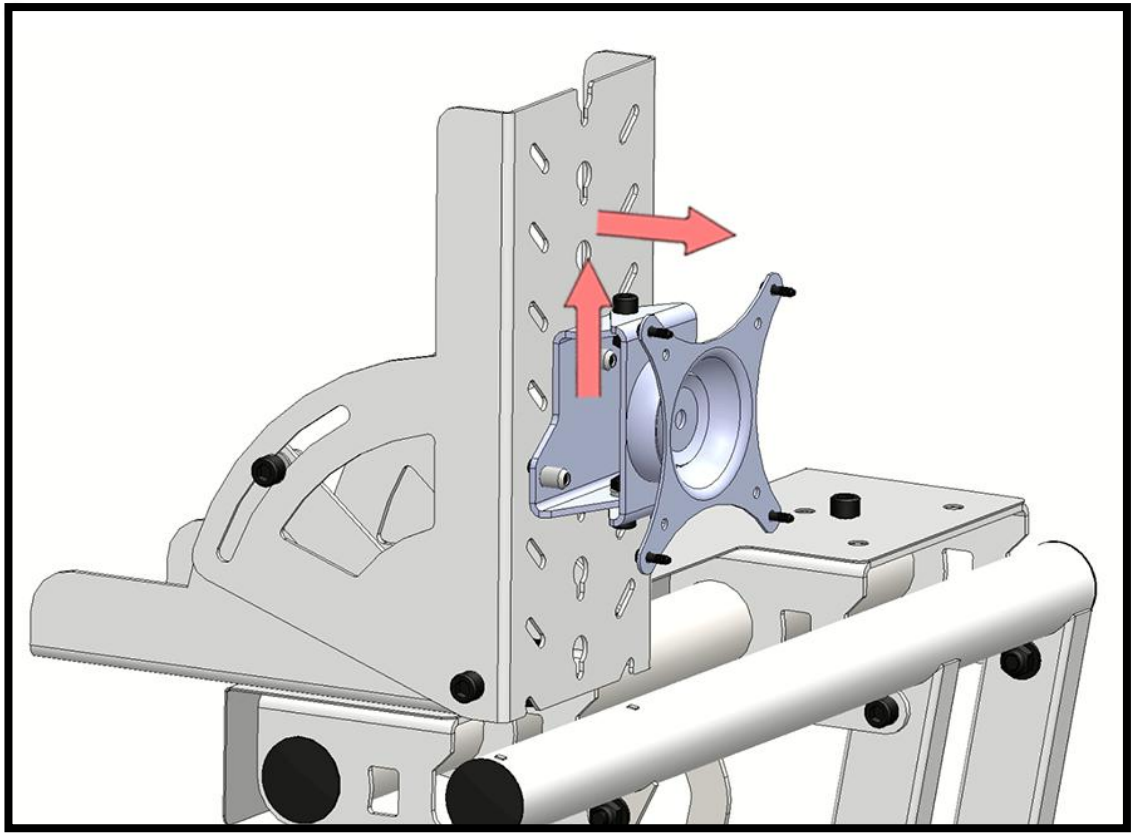

14. Установите адаптер на монитор с помощью винтов М4.

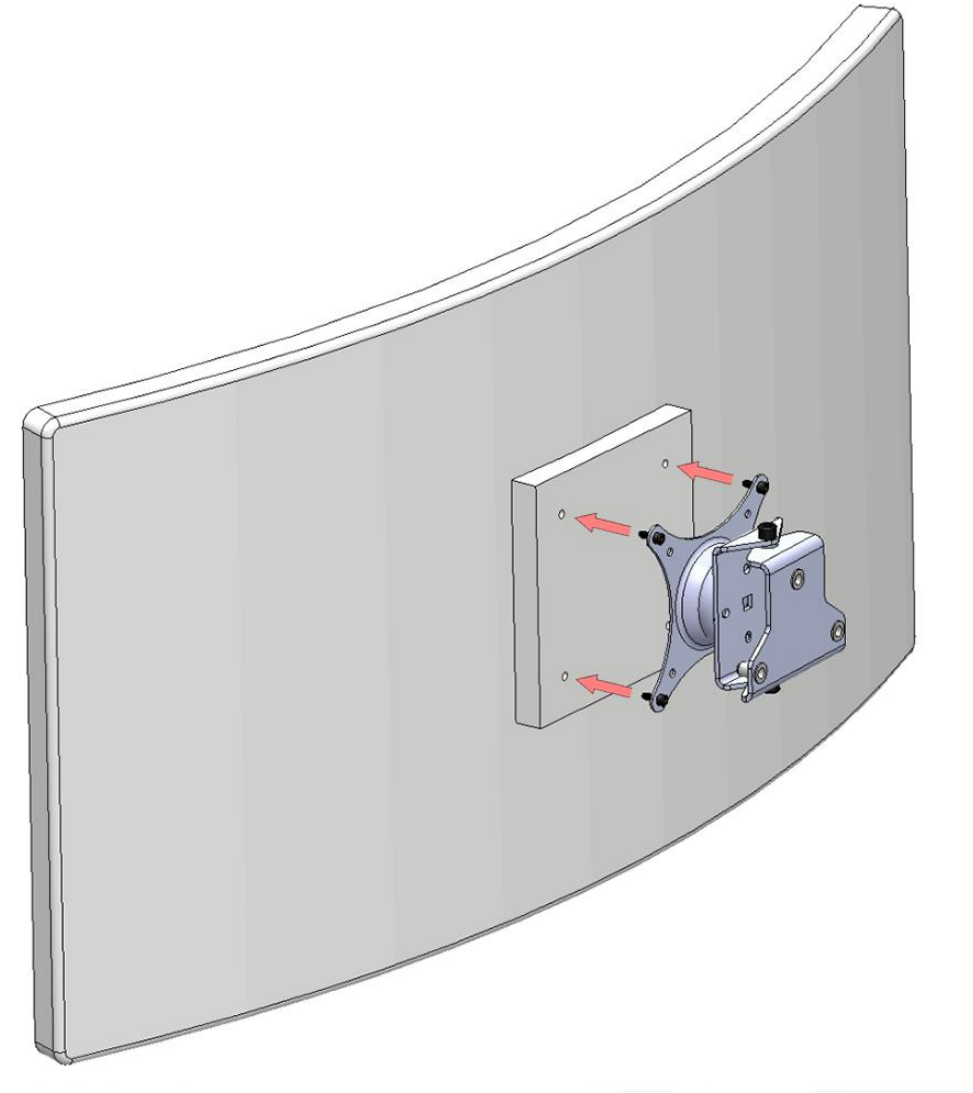

При необходимости, используйте пластиковые переходники, которые идут в комплекте со станцией.

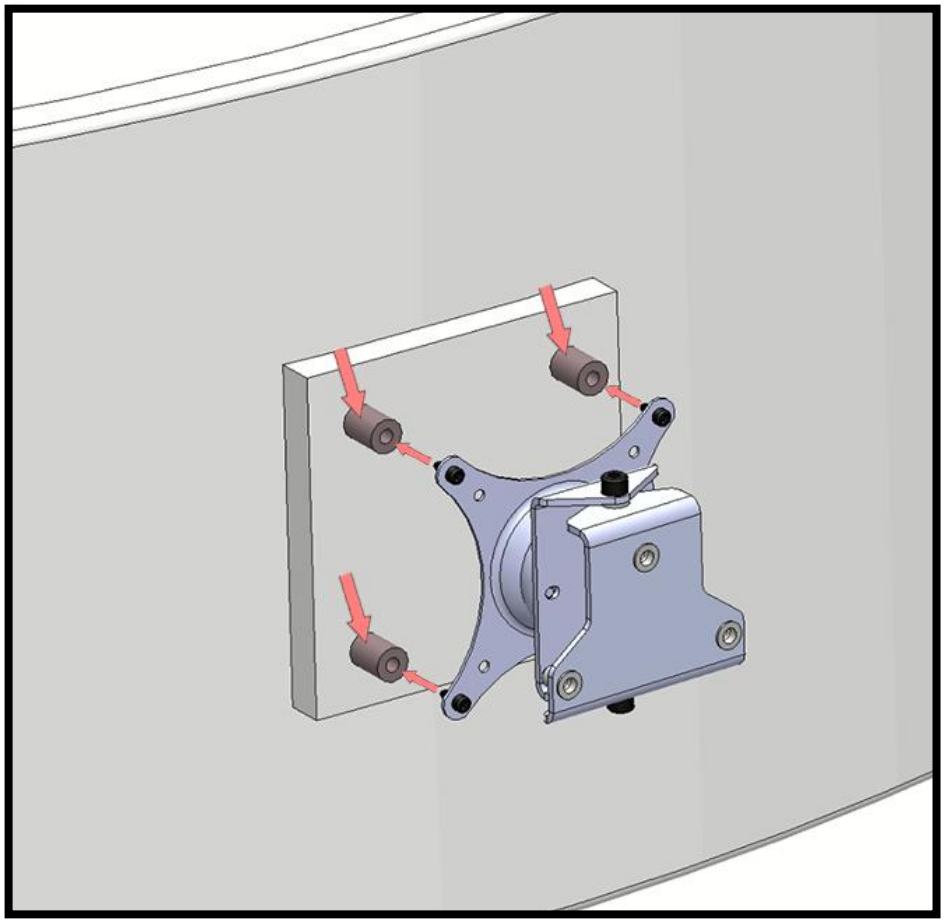

15. Установите монитор с адаптером на кронштейн EWS-25

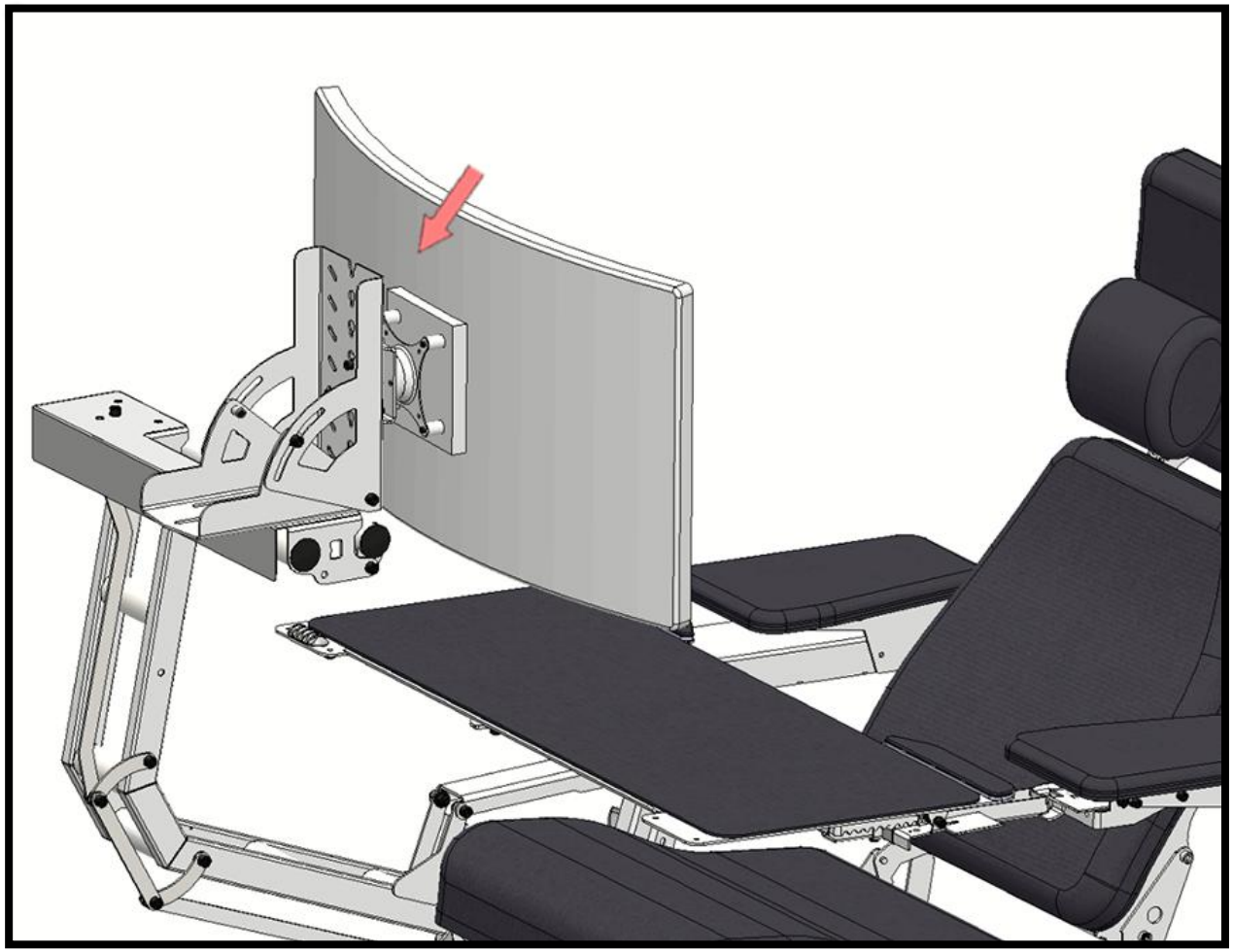

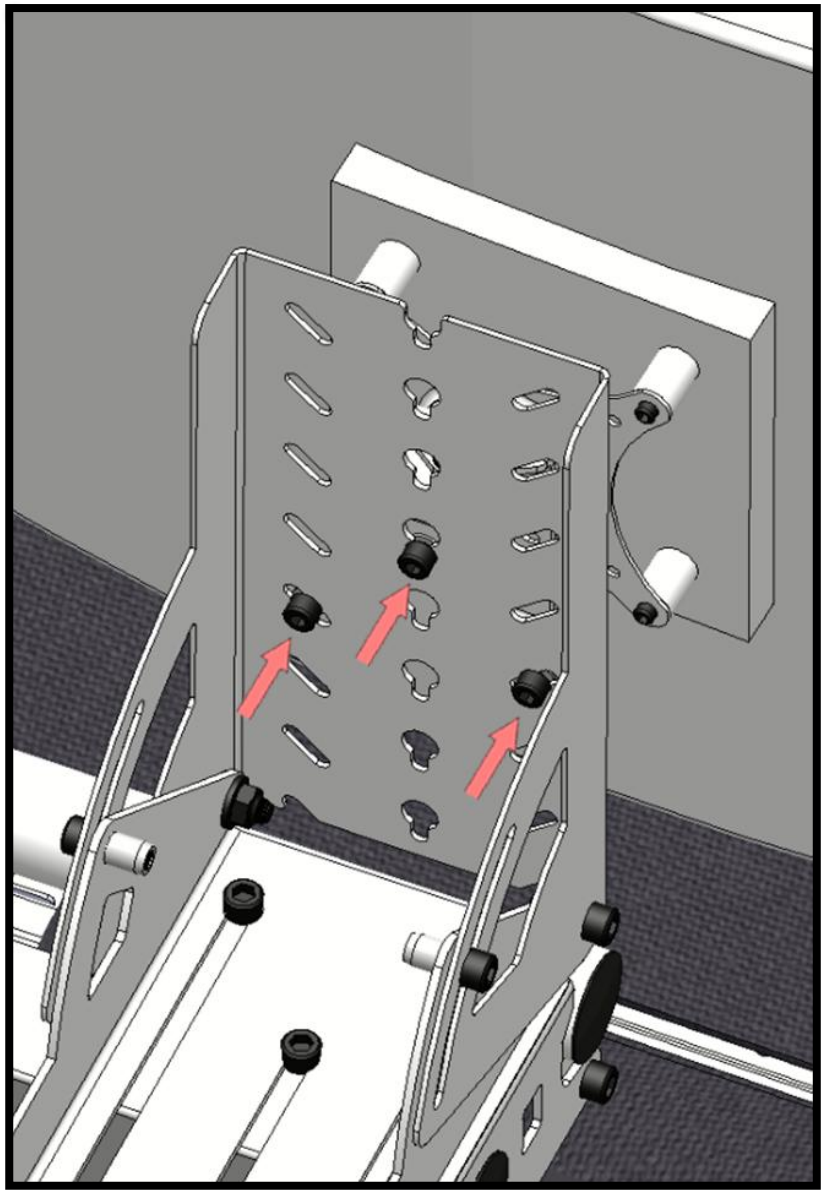

16. Произведите монтаж электрических проводов

16.1 Соедините разъем DIN-5 от кнопки с разъемом DIN-5 двигателя.

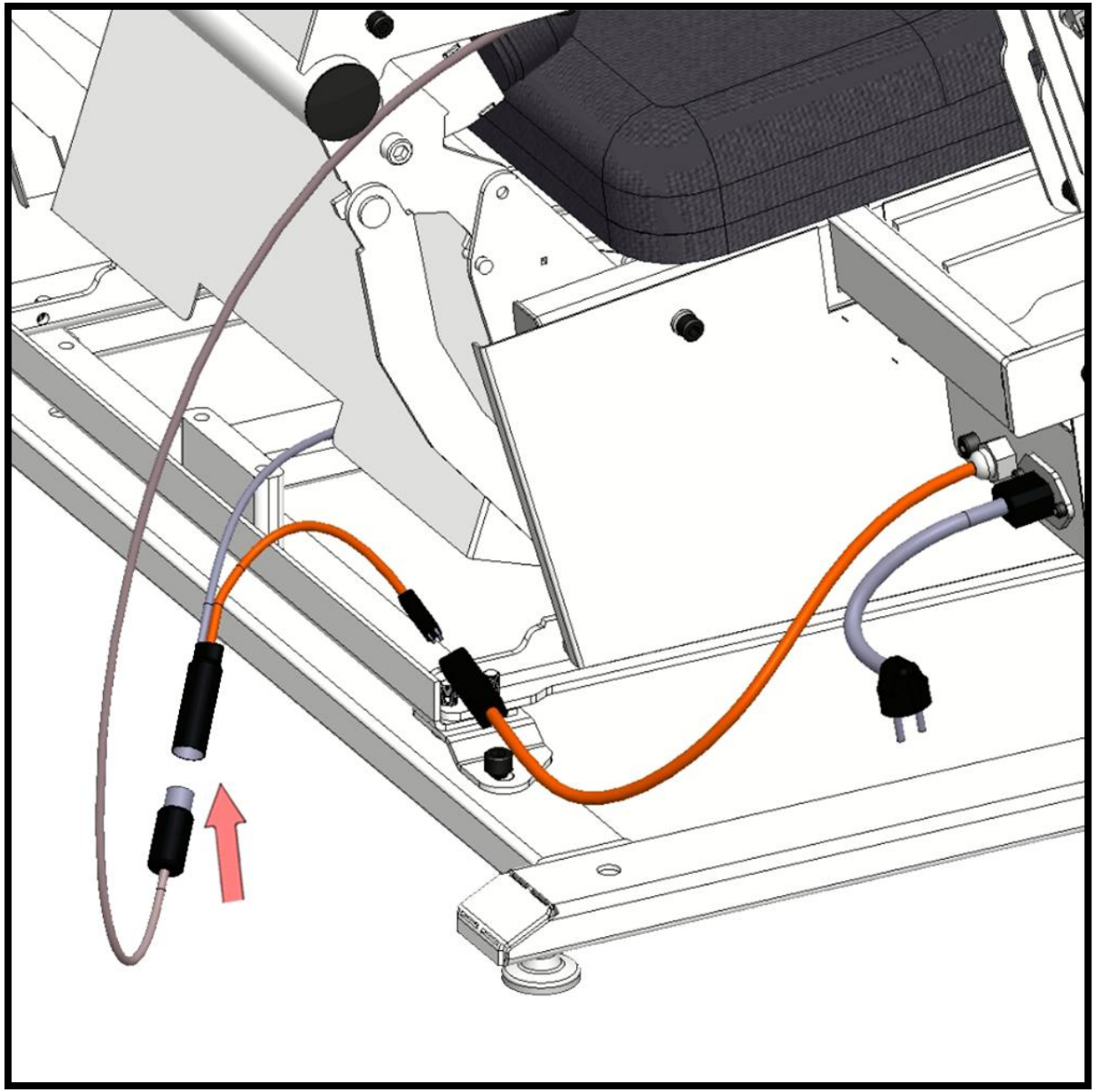

16.2 Соедините разъем питания 24в блока плавного хода с разъемом двигателя 24в.

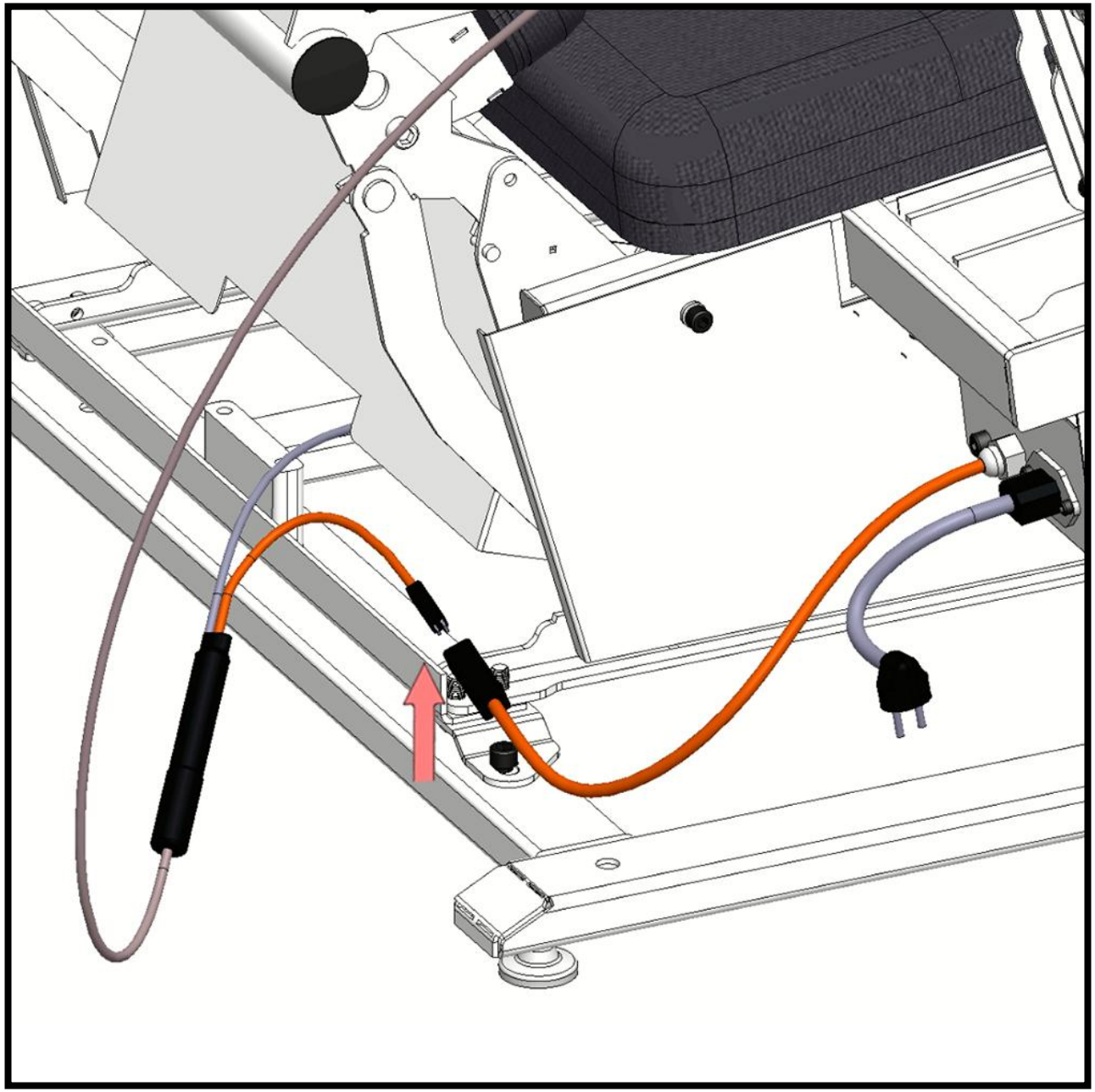

16.3 Соедините разъем AC-220В провода питания с блоком плавного хода.

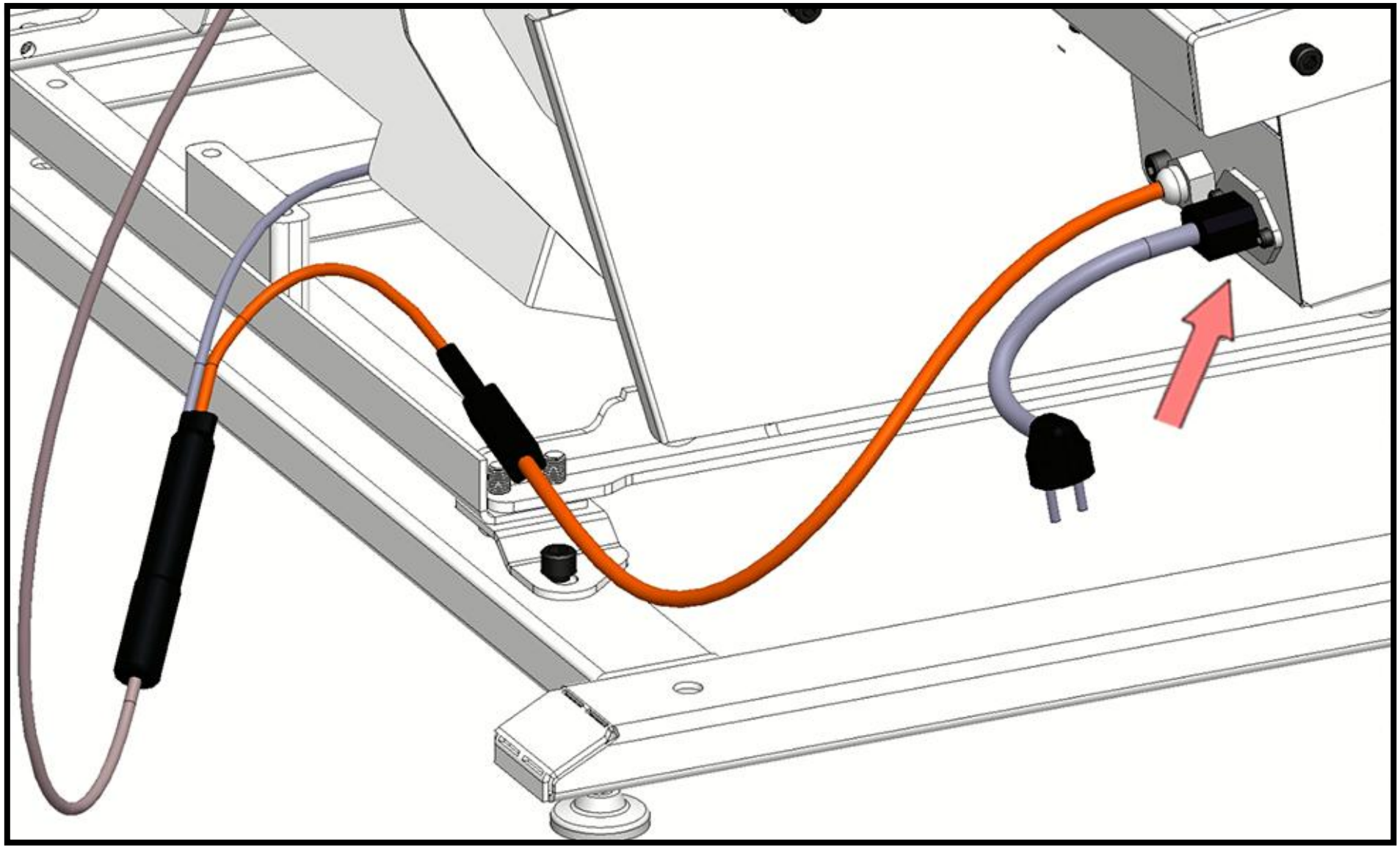
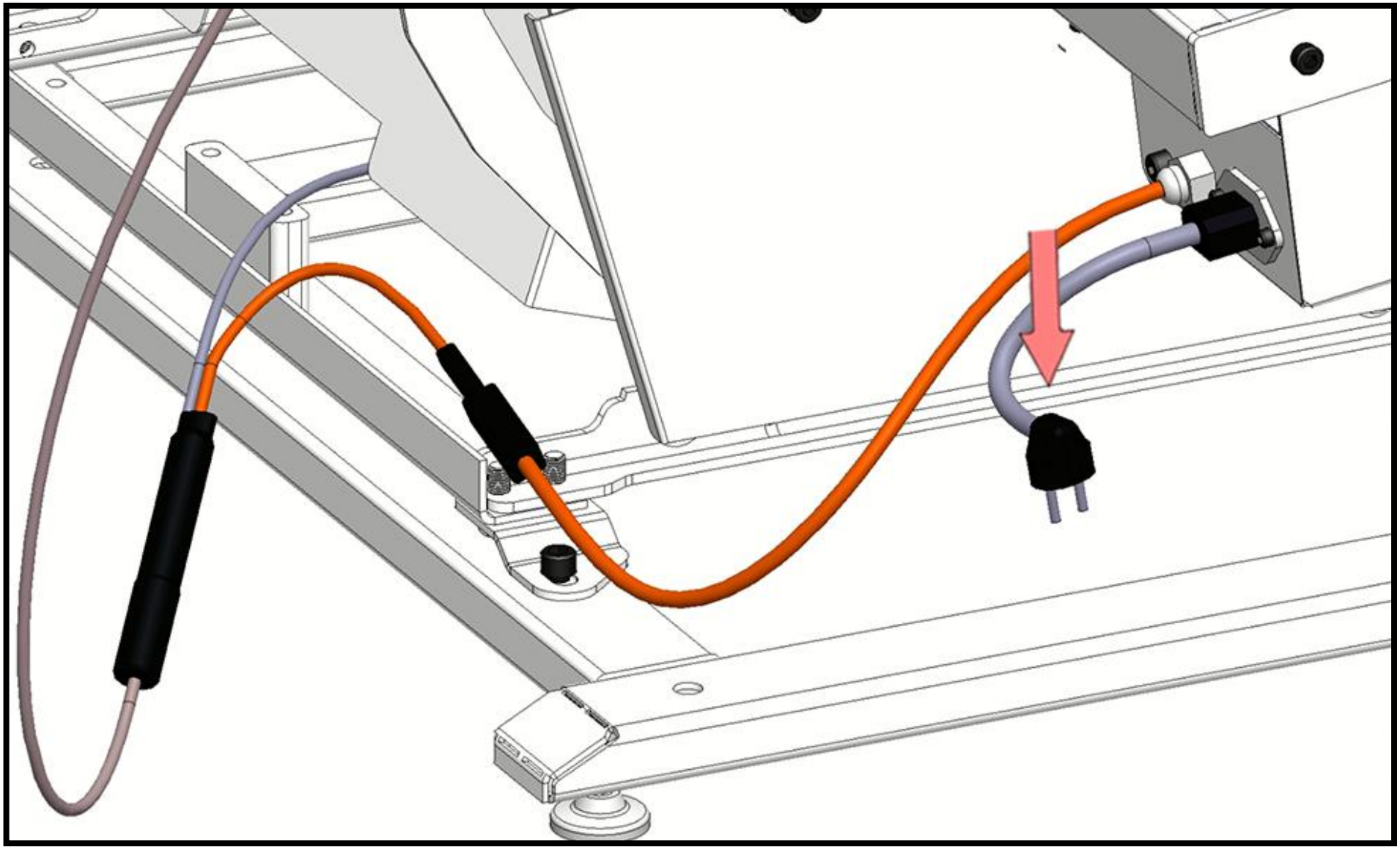
10.4 Подключите вилку кабеля питания в розетку 220В. (ВНИМАНИЕ! РОЗЕТКА ДОЛЖНА ОБЯЗАТЕЛЬНО ИМЕТЬ ЗАЗЕМЛЕНИЕ!)